Oh!FX
THE LAB OF EMOTIONS

BUBBLE STORM

INSTRUCTION MANUAL
MANUAL DE INSTRUCCIONES

BUBBLE STORM

The BUBBLE STORM is a professional bubble machine with adjustable speed and production of the bubbles.. It is ideal for shows, and disco clubs.

TECHNICAL SPECIFICATIONS

REF : B-STAGE
SIZE : 50 x 45 x 40 cm
POWER SUPPLY : 110-230V AC 50/60HZ.
POWER CONNECTORS : POWERCON (Neutrik)
CONSUMPTION : 150W
REAR FANS REGULATION : YES
FRONT FANS REGULATION : YES
BUBLLE WHEELS SPEED REGULATION : YES
DRAIN VALVE : YES

PARTS

1. Power Input (powercon connector)
2. Power Output (powercon connector)
3. Fuse
4. Switch
5. Drain valve
6. Bubble fluid container
7. Bubble production wheels
8. Rear fans
9. Front fans
10. Rear fans regulator
11. Front fans regulator
12. Wheels speed control

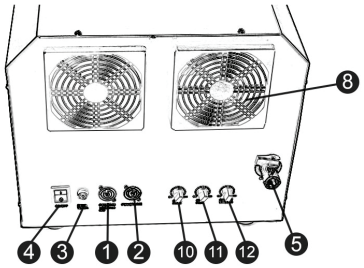

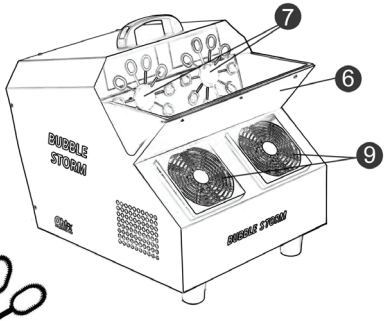

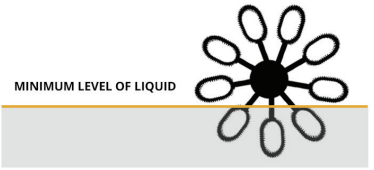

ASSEMBLY AND OPERATION

1. Connect the power plug supplied to the Power In connector (1) and to the electricity source or power control.
2. Make sure that the drain valve (5) is closed and fill the Bubble fluid container (6) with a

1. good quality bubble liquid. The bubble liquid must exceed the level of the lower rings of the bubble production wheels (7), and at same time may not exceed the maximum level indicated in relief on the fluid container.
2. Turn On the machine using the switch button (4)
3. You can regulate the power of the rear and front fans as well as the speed of the bubble production wheels thanks to its regulators (10) (11) (12). Regulators of the rear fans (10) and for the speed of the wheels (12) affect the amount and size of the bubbles produced. Whereas the regulator of front fans (11) affect the distance that the bubbles will achieve.

COMMENTS

- Each bubble liquid has specific and unique properties, performance and behave different. But thanks to the possibility of regulation on the different parts of the BUBBLE STORM machine, it allows to optimize and get the maximum performance of every bubble liquid used.
- Alternatively, you can also control and operate the bybble machine at a distance. To do this, let the machine at ON position from the switch (4) and activate it from any control sytem you may use (eg: 1 CHANNEL FX PUSHER, 1 CHANNEL DMX SWITCH, etc.). If you want to control several machines at the same time, simply connect the machines linking them with a powercon cable male-female using the Power output connector (2) from the 1st machine to the Power Input connector (1) of the 2nd unit, and so on.
- To empty the bubble fluid container (6), place a container or bucket under the level of the drain valve (5) and open it to recover any excess bubble fluid.
- After its use, it is advisable to fill the bubble fluid container (6) with water to rinse it. Open again the drain valve (5) to empty the container. Clean then machine with a damp cloth.

GENERAL CAUTION FOR BUBBLE STORM MACHINE

BUBBLE STORM machine has been designed for the described purpose. Any other use different from the written will disclaim Oh!FX (CONFETTISHOTS SLU) of all liability and warranty.

- Use only the consumables intended for that specific use, and duly certified.
- In case of malfunction, do not attempt to disassemble the machine and contact the distributor or manufacturer. Any manipulation may exclude the warranty
- Do not wet the machine. To clean it, use a damp cloth and dry it immediately.
- Only one adult and qualified person must manipulate the machine.

BUBBLE STORM

La máquina BUBBLE STORM es una máquina de burbujas profesional y totalmente regulable. Es ideal para espectáculos, clubs y discotecas.

ESPECIFICACIONES TÉCNICAS

REF : B-STAGE
TAMAÑO : 50 x 45 x 40 cm
ALIMENTACIÓN : 110-230V AC 50/60HZ.
CONECTORES ALIMENTACIÓN : POWERCON (NEUTRIK)
CONSUMO : 150W
REGULACION MOTORES TRASEROS : SI
REGULACIÓN MOTORES DELANTEROS : SI
REGULACIÓN NORIAS : SI
VÁLVULA DE VACIADO : SI

PARTES

1. Toma de entrada de corriente (powercon)
2. Toma de salida de corriente (powercon)
3. Fusible
4. Interruptor
5. Válvula de vaciado
6. Cubeta de líquido
7. Norias
8. Ventiladores traseros
9. Ventiladores delanteros
10. Regulador ventiladores traseros
11. Regulador ventiladores delanteros
12. Regulador de velocidad de norias.

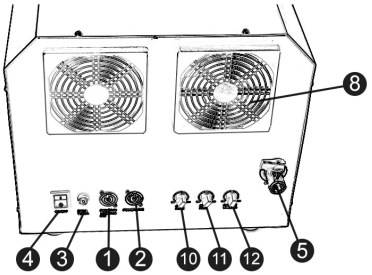

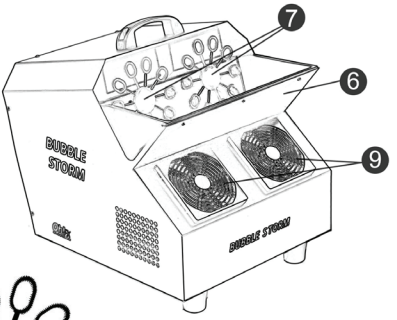

MONTAJE Y OPERATIVA

1. Conecte la máquna a la corriente mediante la toma de entrada de corriente (1)
2. Asegúrese de que la válvula de vaciado (5) está cerrada y llene la cubeta de líquido (6) con líquido de burbujas. El líquido debe sobrepasar el nivel de los aros más bajos de las

1. norias (7) y no puede sobrepasar el nivel máximo indicado en relieve en la cubeta.
2. Ponga el interruptor (4) en la posición de encendido.
3. Puede regular la potencia de los ventiladores traseros, delanteros y la velocidad de las norias mediante los reguladores (10) (11) (12). Los reguladores de ventiladores traseros (10) y de velocidad de norias (12) afectan a la cantidad y tamaño de las burbujas. El regulador de ventiladores delanteros (11) afectará a la distancia de lanzamiento.

OBSERVACIONES

- Cada líquido de burbujas tiene unas propiedades, un rendimiento y un comportamiento distintos. La posibilidad de regulación total de la máquina BUBBLE STORM hace posible conseguir el máximo rendimiento de cualquier tipo de líquido de burbujas que se utilice.
- Opcionalmente puede accionar y parar la máquina a distancia. Deje la máquina totalmente encendida y contrólela dando o quitando la corriente eléctrica mediante un sistema de control (ej: 1 CHANNEL FX PUSHER, 1CHANNEL DMX SWITCH, etc). Si quiere utilizar varias máquinas al mismo tiempo conecte la segunda máquina a la toma de salida de corriente (2) de la primera.
- Para el vaciado coloque un recipiente debajo de la válvula de vaciado (5) y ábrala para recuperar el líquido sobrante.
- Limpie la máquina con un paño húmedo.
- Es recomendable llenar la cubeta con agua y hacer un vaciado para limpiar también el conducto de vaciado.

PRECAUCIONES

- La máquina BUBBLE STORM ha sido diseñada para el efecto descrito. Cualquier otro uso excluirá a Oh!FX (CONFETTISHOTS SLU) de toda responsabilidad y garantía.
- Utilice sólo los consumibles previstos para este uso y debidamente certificados.
- No moje la máquina. Para la limpieza utilice un paño húmedo y séquela inmediatamente.
- En caso de mal funcionamiento, no intente desmontar la máquina y contacte con el
- fabricante. Cualquier manipulación podrá excluir la validez de la garantía.
- Solo una persona adulta y cualificada debe manipular la máquina.

www.ohfx.eu

+34 93 8125572 || info@ohfx.eu | www.ohfx.eu | C/ Indústria, 4 | 08592 Sant Marti de Centelles| Barcelona | Spain